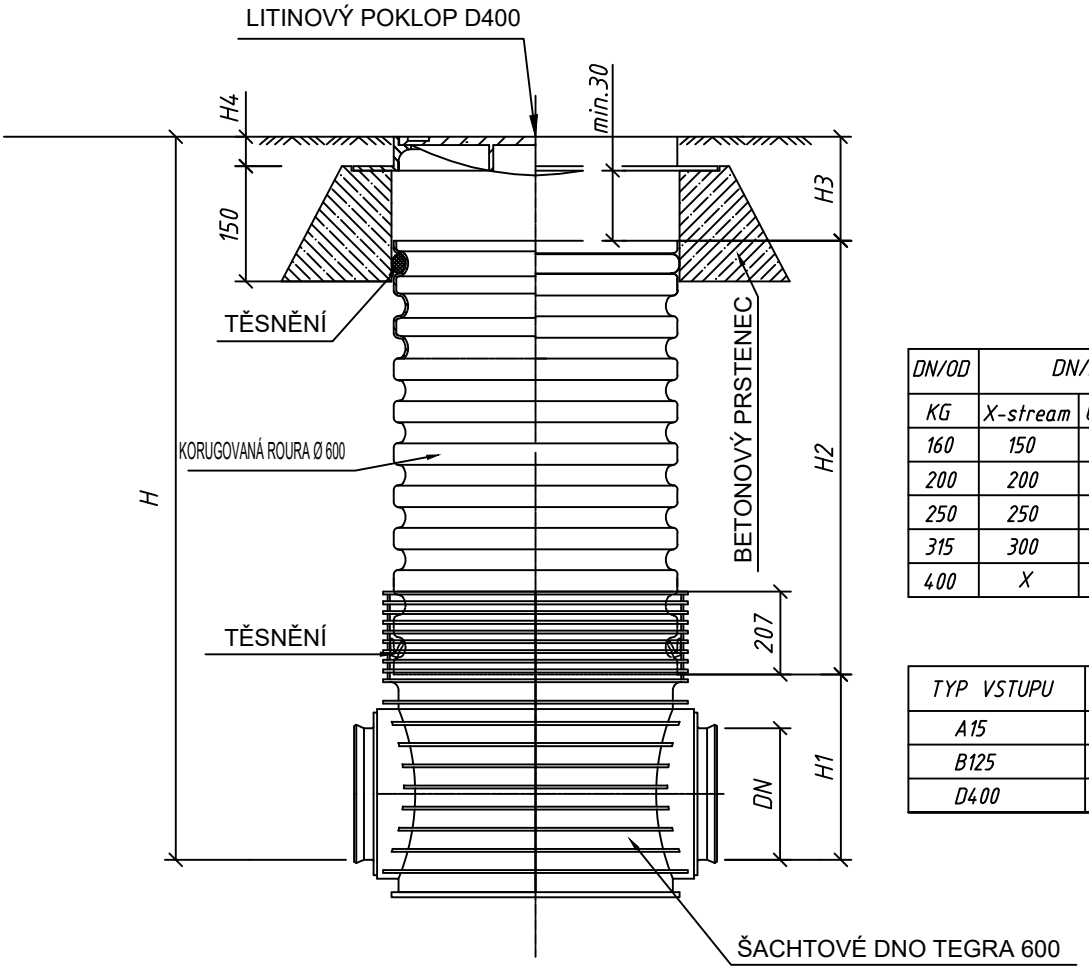

DN/OD	DN/ID		H1 (mm)		
KG	X-stream	UR DIN	KG	X-stream	UR DIN
160	150	150	351	351	351
200	200	200	374	374	374
250	250	250	399	399	399
315	300	300	428	428	428
400	X	X	471	X	X

TYP VSTUPU	H4 (mm)
A15	80
B125	80
D400	115

KANALIZAČNÍ ŠACHTA TEGRA Ø 600 S LITINOVÝM POKLOPEM D400 A S BETONOVÝM PRSTENCEM

Změna:			Provedl:		Dne:		Podpis:	
	c)							
	b)							
	a)							

Ing. Jiří Šír – VISTA
Školní 296, 257 44 Netvořice
tel: 777 202 939, e-mail: jiri.sir@jirisir.cz, www.jirisir.cz

Hl.inž.projektu:	–	
Projektant:	Ing. Jiří Šír	
Vypracoval:	Ing. Jiří Šír	
Kompletoval:	–	
Datum:	09.2020	FA4 1
Stupeň:	Projekt DUR/DSP	
č.zak.:	27B/2019	
CAD:	OBECMALYUJEZD VAVRINEC-NAVESNINADRZ-VZ30203	
	19-X27BDUR/DSP-D11430203	
Měřítko: 1:25		č.přílohy: D.1.1.4.3.0.2.0.3
Kótováno v mm		

Objednatel: Obec Malý Újezd, Malý Újezd č.p. 95, 277 31 Velký Borek

Stavba: Revitalizace návesní vodní nádrže p.p.č.: 464; zadržování dešťové vody, nadlepšování vodního stavu nádrže na p.p.č.: 464; 465/1 v k.ú. Jelenice u Mělníka (691429)
SO 302 Dešťová kaanlizace

Obsah: VZOR 30203
Revizní kanalizační šachta - typová D600